Високотехнологична

ASD BG
AKKON SECURITY DISTRIBUTION BULGARIA

TTLock смарт ключалка с пръстов отпечатък ASD C10

Дигитални ключове - край на проблемите със забравен изгубен или допълнителен ключ!
Създавате или изтривате безплатно толкова ключове колкото са ви нужни ! Отваряте отдалеч!

Подходяща за всяка врата включително за дома, но силата и е в контрол на достъпа за: общи части на кооперации, офиси, складове, кабинети. Изключително подходящо решение за: къщи за гости, имоти под наем , семейни хотели без денонощна рецепция, апартхотели с използване на дигитален ключ ограничен за времето на престоя, след което става невалиден. Пълна информация кой и кога е отварял вратата. Отключване отдалеч (с интернет свързаност) на гости , на градинаря, на СОТ, на пожарна, на всеки друг е направо невероятна възможност.

Смарт ключалка ASD C10

Размери

Сканирайте QR кода за информация и актуална цена!

1. Монтаж

1.1 Поставяне на ключалката така, че да съвпада идеално с вашата врата

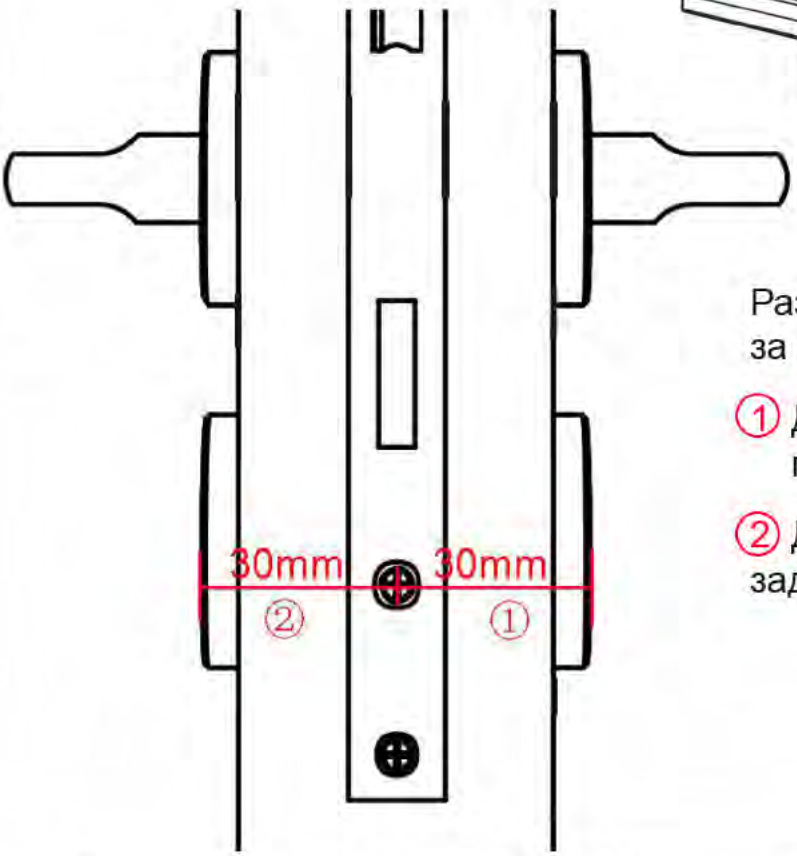

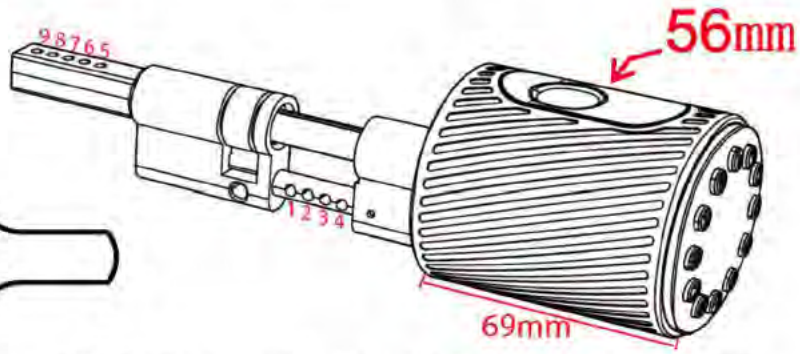

Разстоянието между всеки от отворите за регулиране е 5мм

① Дебелина от центъра на патрона до предната розетка

② Дебелина от центъра на патрона до задната розетка

①	Фиксиране центъра на патрона на :	②	Фиксиране врътка на :	Дължина на патрона
30mm	1	30mm	5	**60mm**
35mm	2	35mm	6	
40mm	3	40mm	7	
45mm	4	45mm	8	
40mm	1	40mm	5	**80mm**
45mm	2	45mm	6	
50mm	3	50mm	7	
55mm	4	55mm	8	

1.2 Монтаж

Поставяне на патрона	Поставяне на винта на патрона
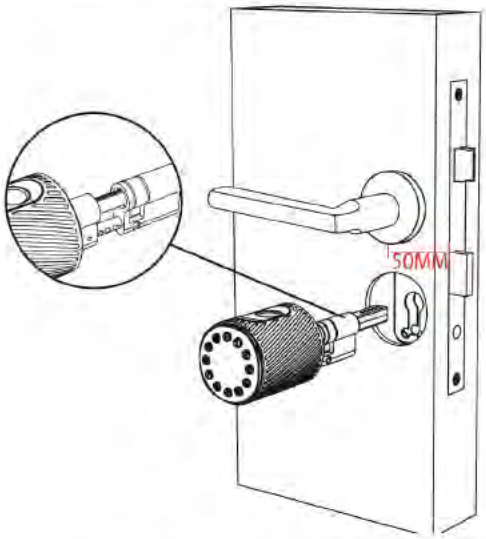	Квадарата на дръж-ката да е поне на 50мм от ръба на вратата
Монтаж на вътрешната врътка	**Завършен на монтажа**
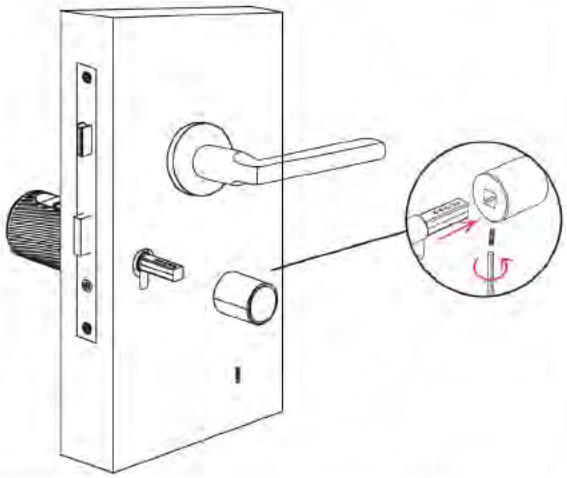	

Поставяне на батерии

1 Развийте шестограмния винт
2 Поставете ключа и завъртете обратно на часовниковата посока за да отключите панела
3 Премахнете клавиатурата
4 Сложете батериите
6 Завиите отново шестограмния винт

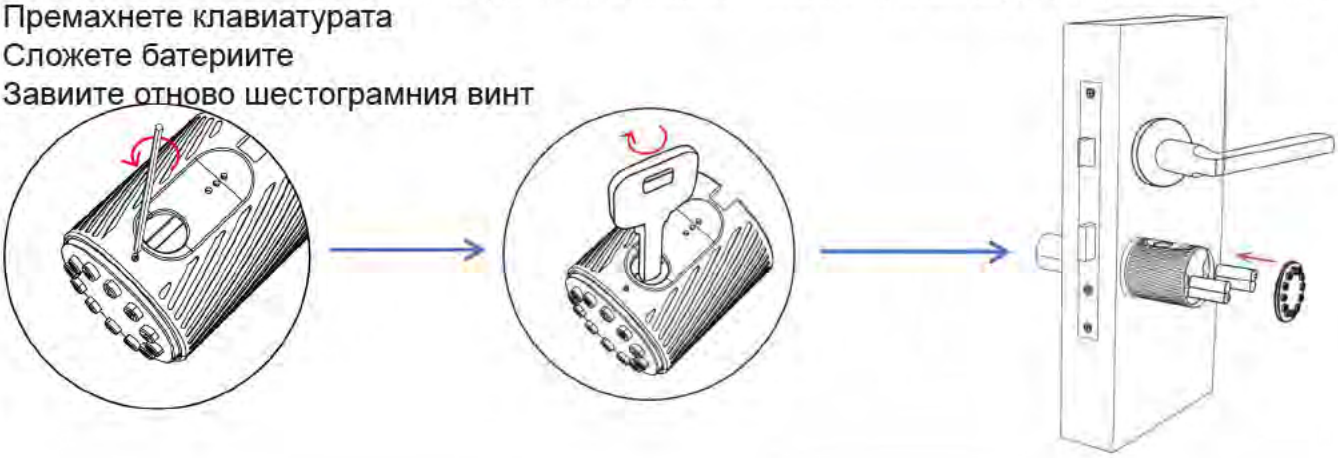

Дължината на патрона може да се регулира според дебелината на вратата

Монтаж

Бърза смяна - без дупчене.

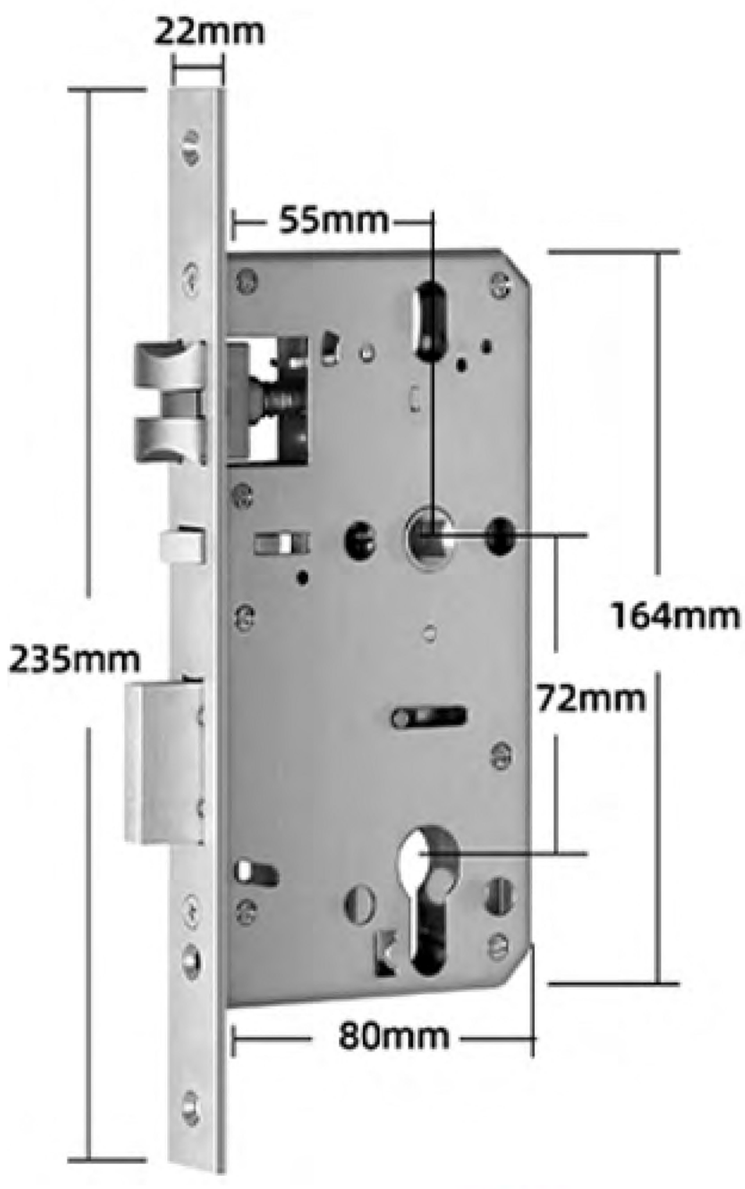

ASD BG
AKKON SECURITY DISTRIBUTION BULGARIA
asdbg.com