U – профил 42x54 мм



Арт. №	NF50
Марка:	NOVA FERR
Наличност:	Наличен
Цена:	**€20.86**

* Всички цени са крайни и с включено ДДС.

ПРОДУКТЪТ СЪДЪРЖА

Тегло: 3.1 кг./м.

ОПИСАНИЕ

Стоманен поцинкован U - профил

Максимален товар 300кг.

Подходящ за ролки NF51, NF52, NF54, NF58,

тегло - 3.1 кг/за линеен метър

Размери A/B/C/D – 42/22/54/2.5 мм. (виж схемата)

Посочената цена е за линеен метър!

Максимална дължина на профила - 6 метра.

Доставка със Спиди или Еконт на профил от 1м до 3м

Профил от 4м до 6м - взимане от склад София ул. "Проф. Дочо Леков" №3

Артикулен №NF50.

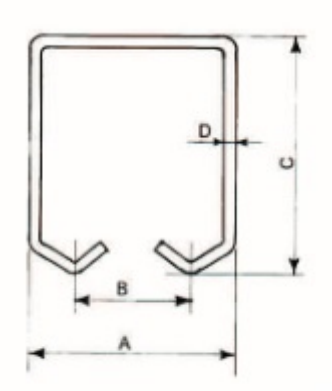
D
C
B
A